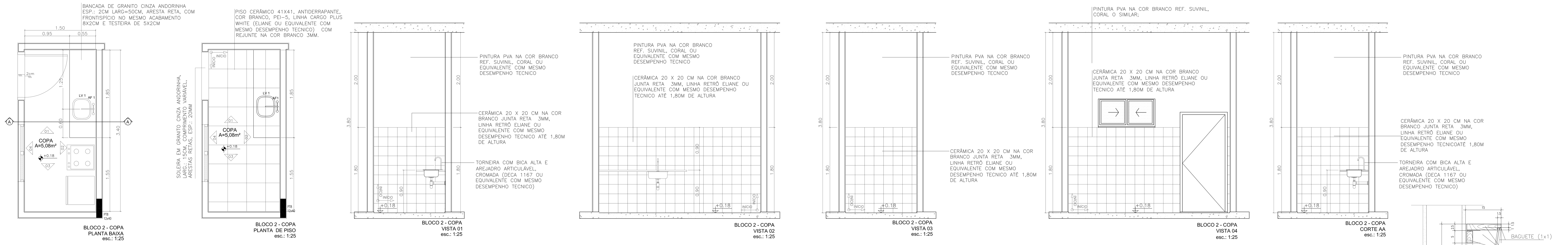

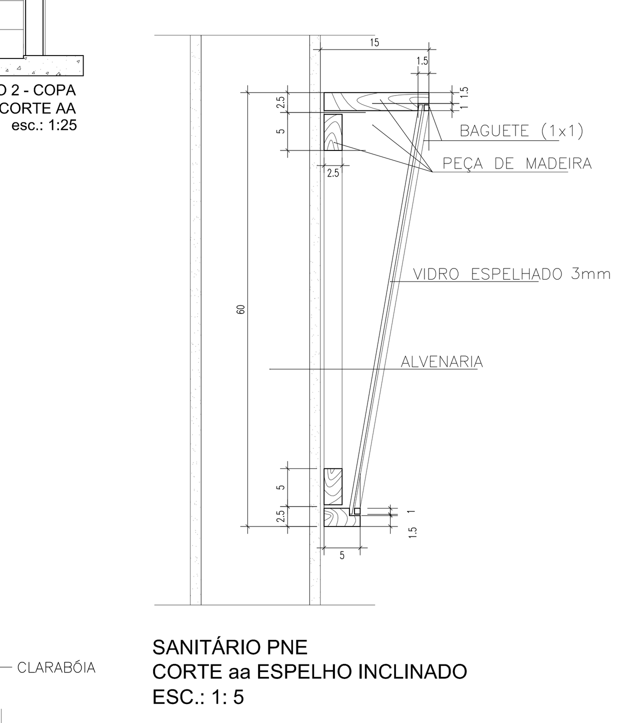

LEGENDA PADRÃO PARA SANITÁRIOS

LOUCAS

LV 1 - Cuba universal para embutir, oval, em louça ma cor branco gelo (ref. Deca código L37 ou equivalente com mesmo desempenho tecnico)

LV 2 - Lavatório com coluna suspensa, em louça, na cor branco gelo (ref. Deca código linha Vogue Plus código CS 1V17 ou equivalente com mesmo desempenho tecnico

VS 1 - Bacia sanitária em louça, do tipo convencional, na cor branco gelo, com sistema VDR (Volume de Descarga Reduzida), com sistema de válvula de descarga (ref. Deca linha Vogue Plus código P5 ou equivalente técnicoequivalente com mesmo desempenho tecnico)

VS 2 - Bacia sanitária especial elevado em louça, com recorte na parte frontal na cor branco gelo, sistema de válvula de descarga (ref. Deca linha Conforto código P510 ou equivalente com mesmo desempenho tecnico)

METAIS

AF1 - Torneira do tipo monocomando para uso público, com ciclo de fechamento automático, arejador e botão anti-furto, funcionamento em alta e baixa pressão, regulagem de vazão por meio de registro integrado, acabamento cromado (Ref. Deca linha Profissional, Decamatic código 1170C ou equivalente com mesmo desempenho tecnico)

AF2 - Torneira automática de parede com temporizador, antivandalismo acabamento cromado (Ref. Deca linha Profissional, Decamatic código 1172C ou equivalente com mesmo desempenho tecnico)

VAL - Válvula de descarga com acionamento suave, com cartucho único de reposição, instalação em alta e baixa pressão e acabamento anti-vandalismo para uso público, acabamento cromado (Ref. Deca linha Hydra Max Pública 2551 CPB ou equivalente com mesmo desempenho tecnico)

VCH - Válvula para Chuveiro acabamento cromado (Ref. Deca linha Profissional, Decamatic Código 2670C ou equivalente com mesmo desempenho tecnico)

DH - Ducha Higiênica acabamento cromado (Ref. Deca Código 1984 C40 CR ou equivalente com mesmo desempenho tecnico)

ACESSÓRIOS

SAB - Dispenser saboneteira com reservatório

TOALHEIRO - Dispenser p/ papel toalha

PAP - Papeleira de louça com rolete de plástico (Celite ou equivalente com mesmo desempenho tecnico Cor: Branco)

CAB - Cabide de louça (Celite ou equivalente com mesmo desempenho tecnico Cor: Branco)

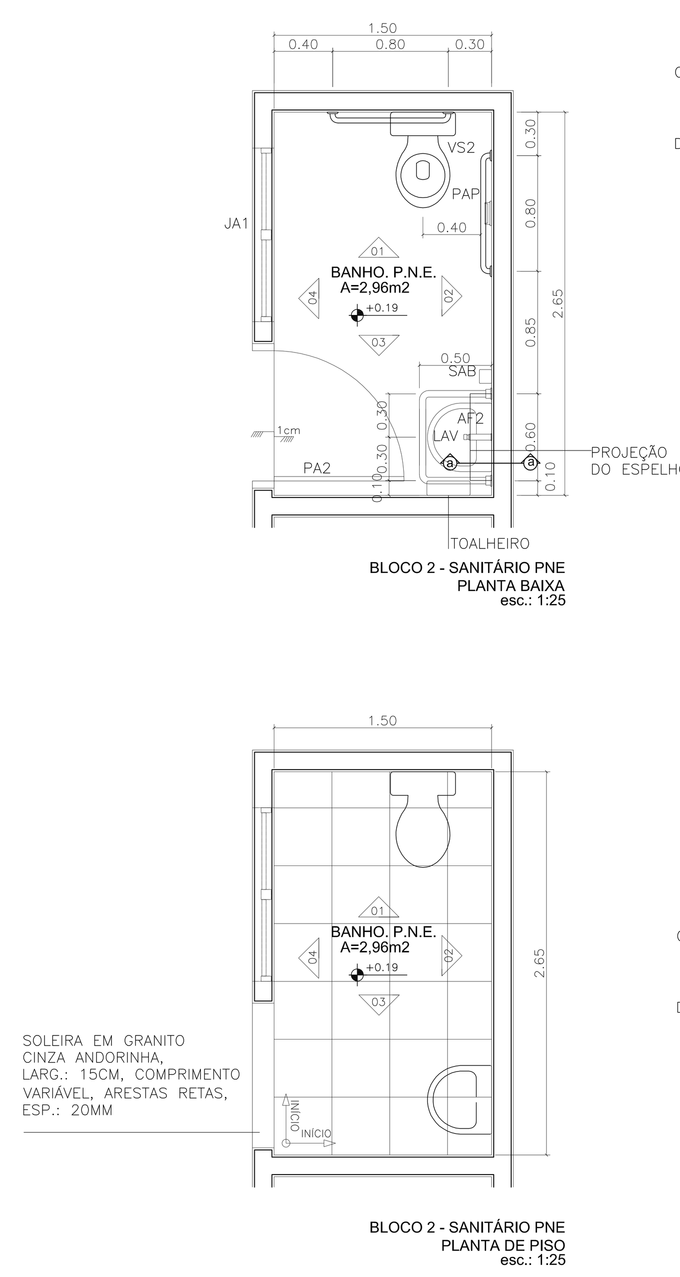

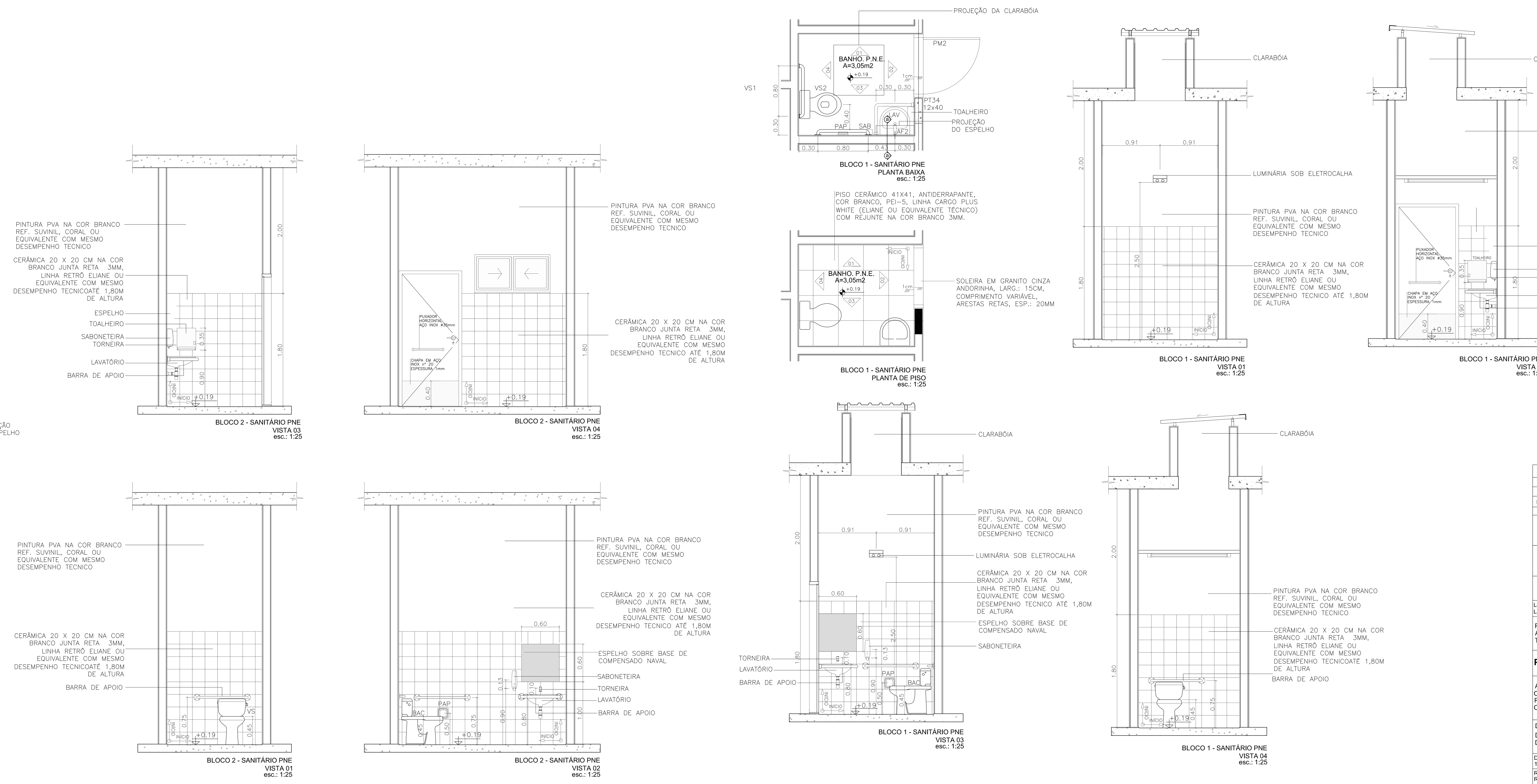

REVISÃO: DATA: DESCRIÇÃO:

PAC PROGRAMA DE ACELERAÇÃO DO CRESCIMENTO — GOVERNO FEDERAL BRASIL PAÍS RICO É PAÍS SEM POBREZA

PRAÇA DOS ESPORTES E DA CULTURA

MODELO 3000m²

XXXXX Número do empreendimento
XXXXX Número do Processo

Local da obra: Rua XXX, Número XX, Bairro XXX; Cep XXXX-XX; Município; Estado;
Latitude XXº XXX [S ou N] e Longitude XXº XXX W [GPS] O Cadastro Imobiliário XXXX

Progetto Arq., Eng. e const. Ltda.
Av. 84, 644, Sala 03, Ed. Maria Carolina, Goiania - GO
Tel./Fax: 62 3281 2735

PROJETO DE ARQUITETURA - EXECUTIVO

Autor do projeto: **ARQ. LAESSA CRISTINA ESTRELA SILVA**
CREA: 9332/D-GO
Responsável pelo Projeto: **ARQ. LAESSA CRISTINA ESTRELA SILVA**
CREA: 9332/D-GO

DETALHE COPA - BLOCO 2
DETALHE PNE - BLOCO 1
DETALHE PNE - BLOCO 2

Data: 12/ 05/ 2011	Escala: indicada	Número da prancha: 15 /19
Revisão: R00	Arquivo: 3000-ARQT-EXE-002.DWG	